COMODA FÉNIX

4 CAJONES

CIC
SABER VIVIR
Desde 1912

Encuentre su instructivo de armado:

1- Ingrese a www.cic.cl
2- Busque el nombre del mueble.
3- Haga click sobre el mueble seleccionado.
4- Diríjase a la opción "ARMALO TU MISMO"
5- Descargue el manual de armado.

o escanée el siguiente código QR.

HERRAMIENTAS

A USAR • NO INCLUIDAS

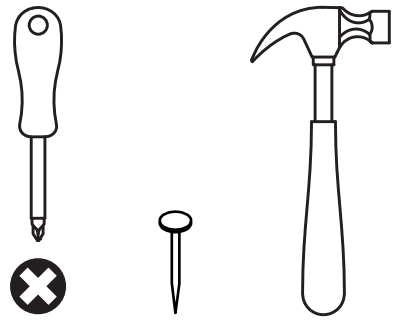

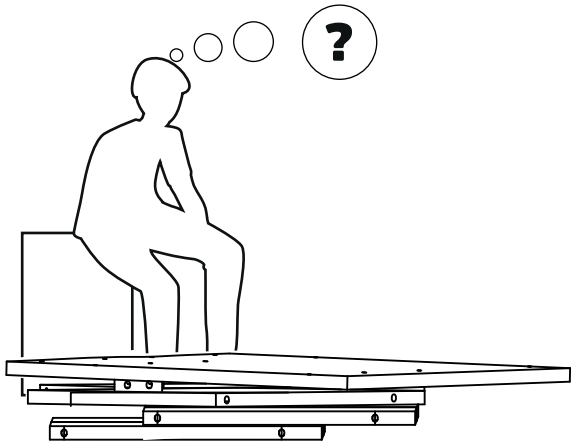

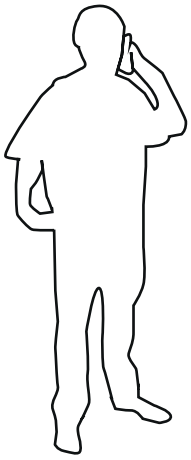

SERVICIO AL CLIENTE
800 74 00 00

INDICA
TAPANCANTO

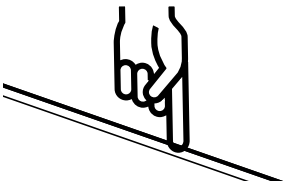

1 - Revise que todos los herrajes contenidos en la(s) bolsa(s) coincidan con el listado de herrajes indicado en las siguientes páginas.

2- No elimine ningún número de las piezas. Una vez armado el mueble puede desprenderlos y/o borrarlos (los números impresos puede borrarlos con alcohol, alcohol gel o desinfectante de ambientes)

3 -Revise que todos los herrajes de la(s) bolsa(s) coincidan con el listado que aparece en este instructivo (tipo de herraje y cantidad)

4- No retire el número que va pegado en el exterior de la caja. Este número se denomina código de trazabilidad (ej.: 0871265) y tiene por objetivo hacer el seguimiento al mueble, en caso de que se presenten problemas en el armado.

PIEZAS Y COMPONENTES

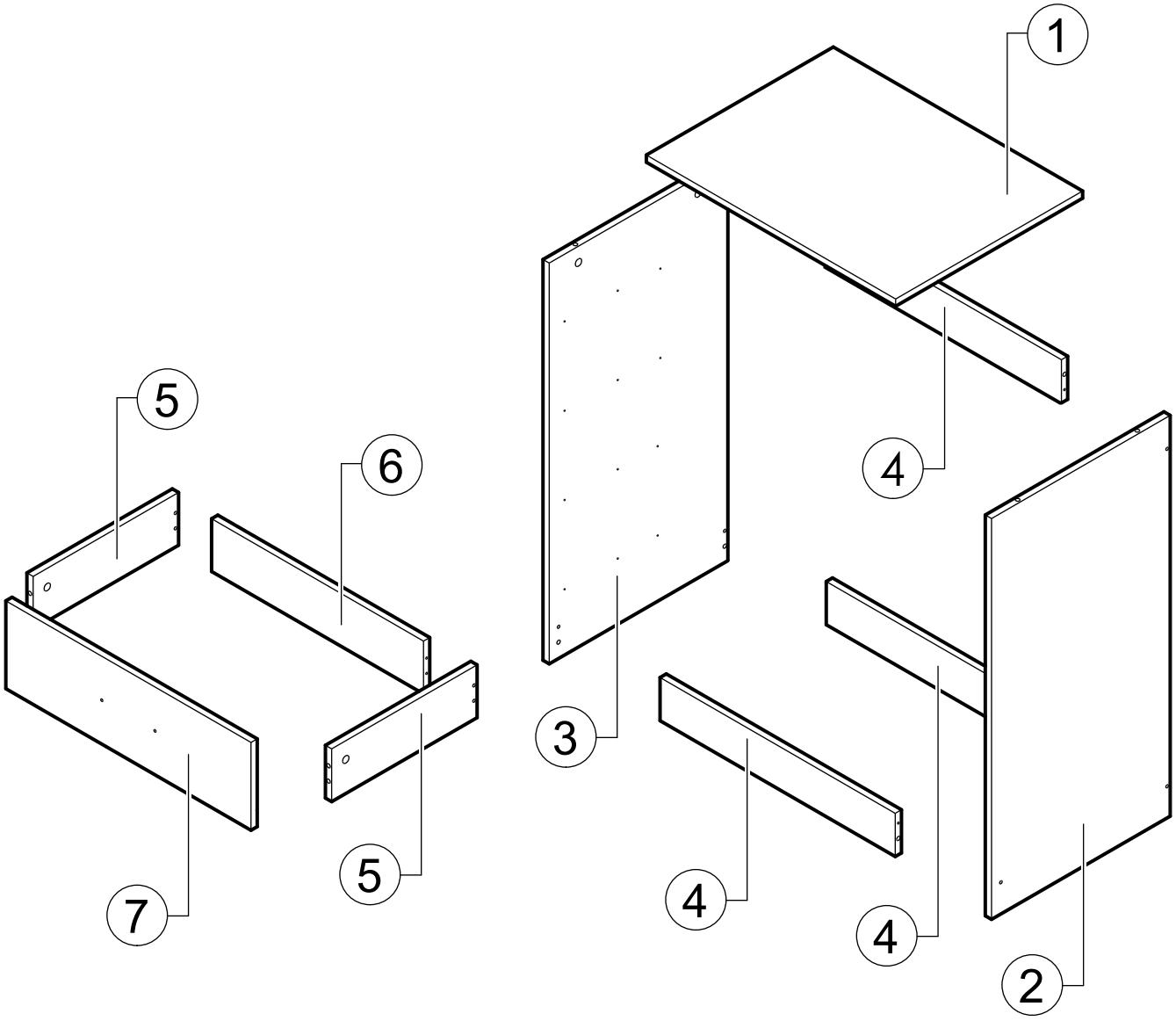

1	CUBIERTA	**x1**
2	COSTADO DERECHO	**x1**
3	COSTADO IZQUIERDO	**x1**
4	BARRA - ZÓCALO	**x3**
5	COSTADO CAJÓN	**x8**
6	TRASERA CAJÓN	**x4**
7	FRENTE CAJÓN	**x4**

HERRAJES

C x40

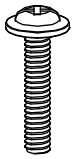

T x8

x12

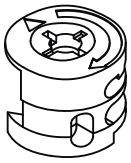

x12

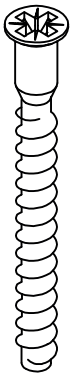

M x22

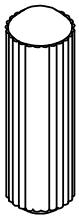

x14

x60

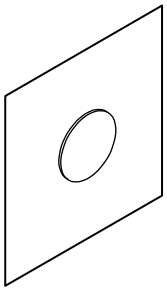

x6

x6

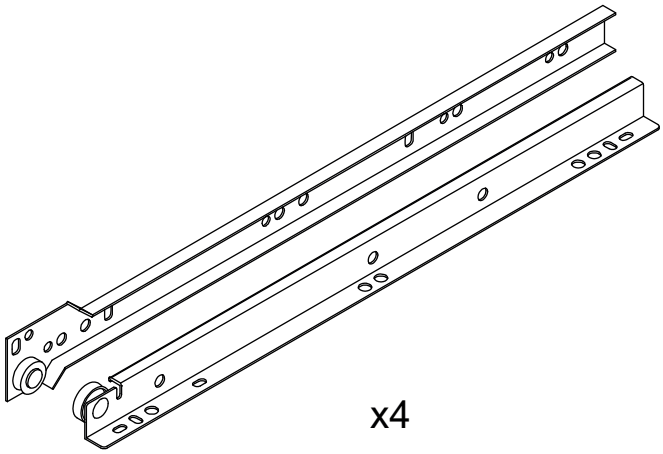

x4

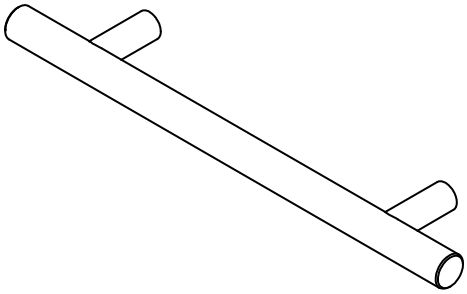

x4

PREPARACIÓN DE PIEZAS

4x

6x

1

2

3

4

4x

C24x

PRECAUCIÓN

LA CABEZA DE LOS TORNILLOS DEBE QUEDAR ALINEADA CON LA CORREDERA. DE NO SER ASÍ, SE PRODUCIRÁ UN ROCE (RUIDO) AL ABRIR Y CERRAR EL CAJÓN.

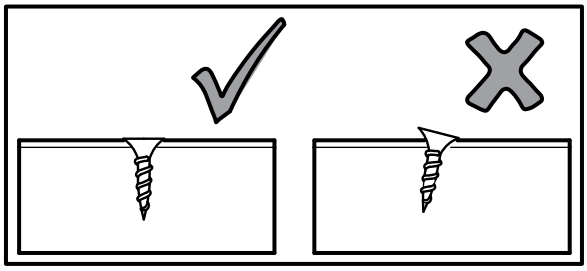

1 SECUENCIA DE ARMADO

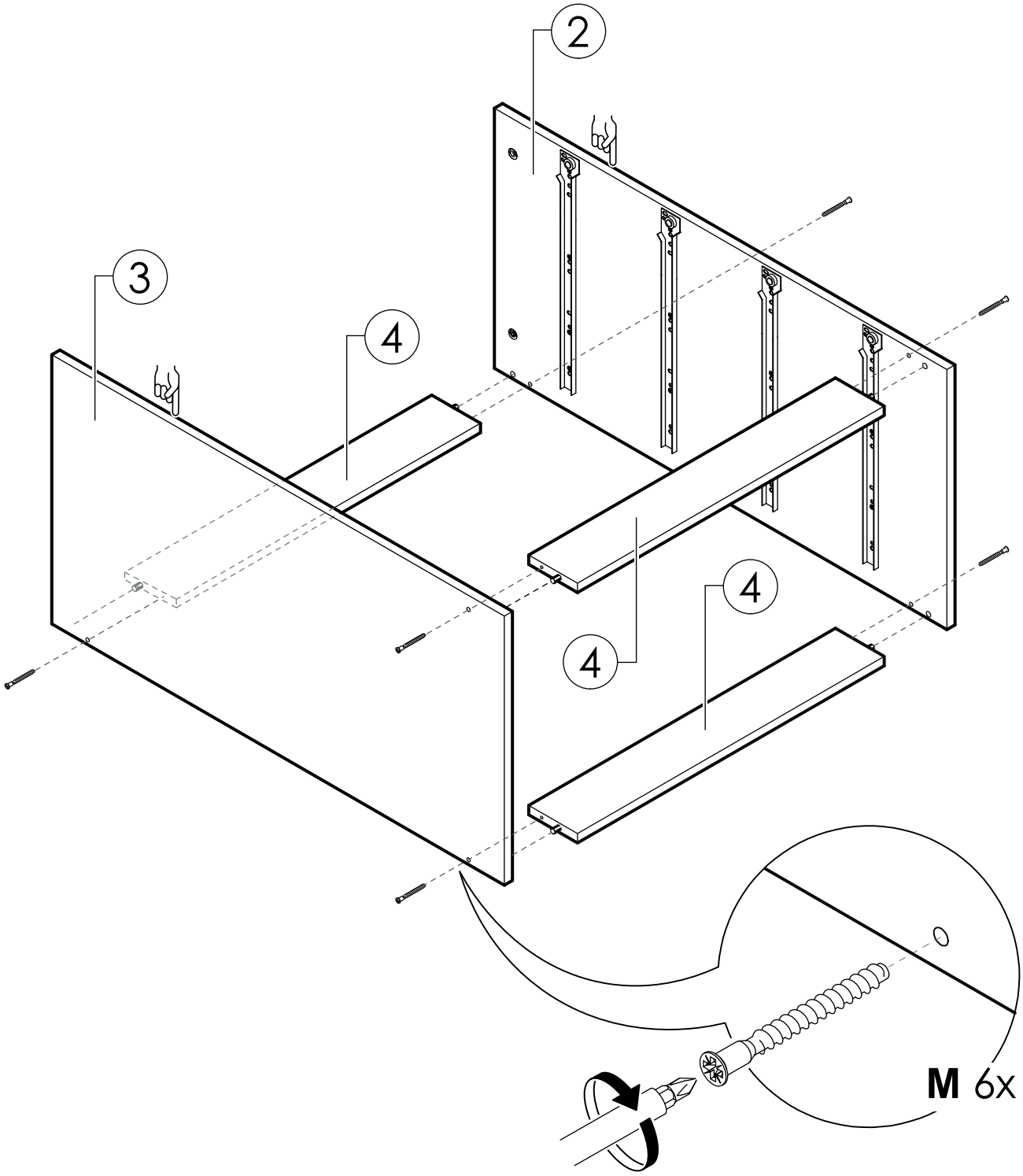

2

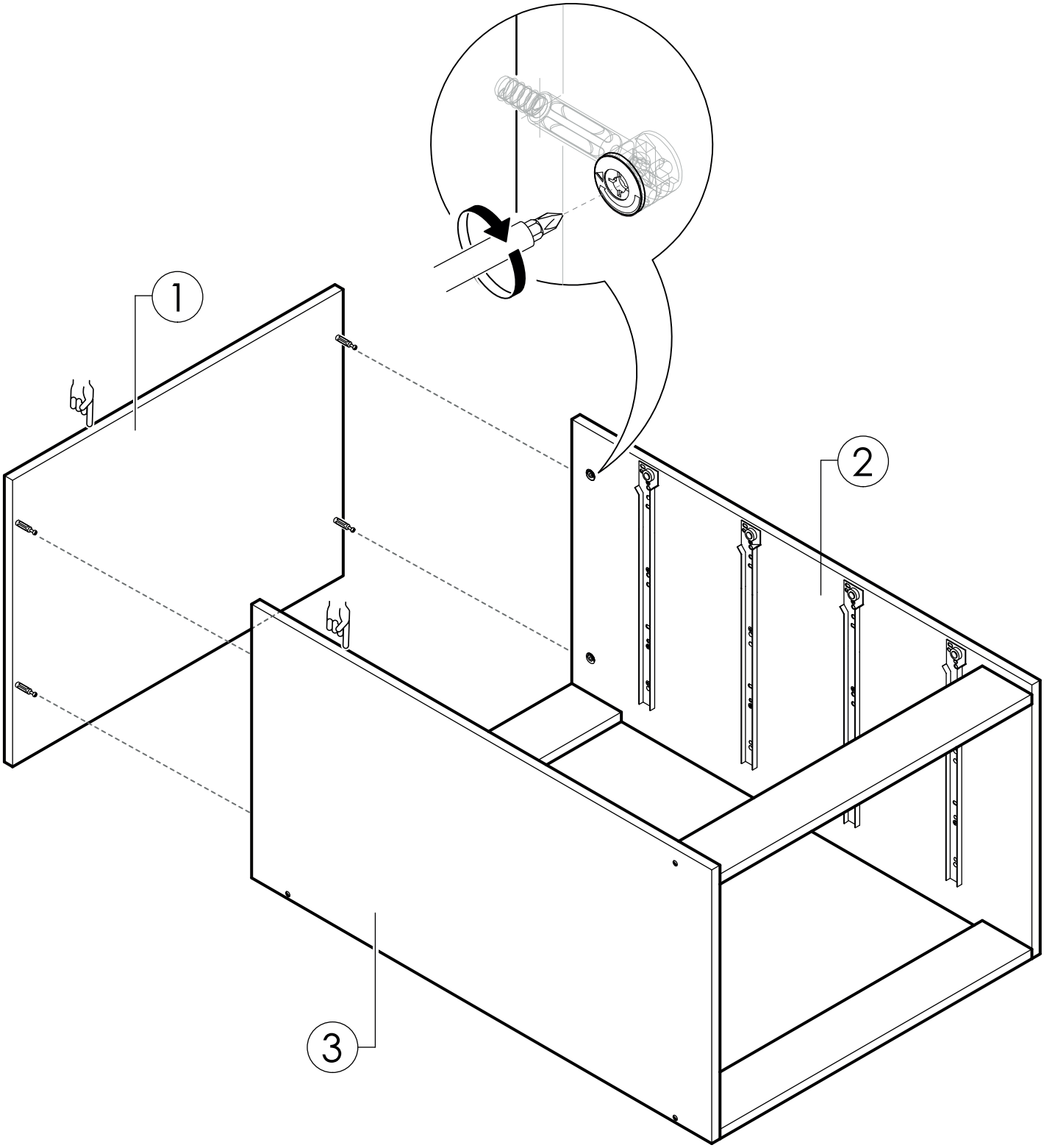

3

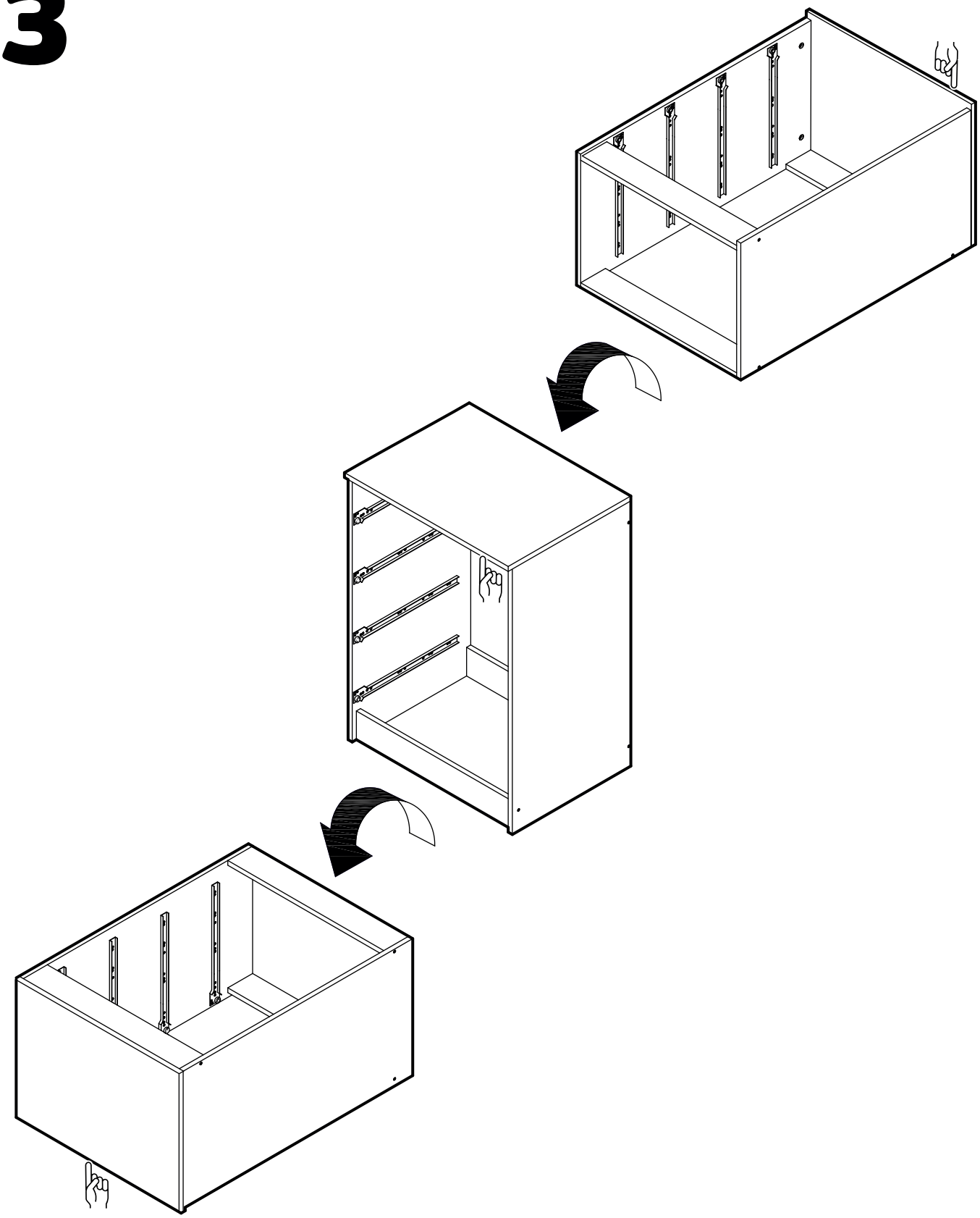

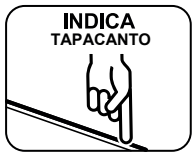

4

PRECAUCIÓN

COMIENCE FIJANDO LA TRASERA SUPERIOR. ÉSTA DEBE QUEDAR CASI A RAS CON LA CUBIERTA.

PRECAUCIÓN

DEL TOTAL DE CLAVOS (60 UNIDADES), OCUPE 20 UNID. PARA FIJAR LAS TRASERAS.

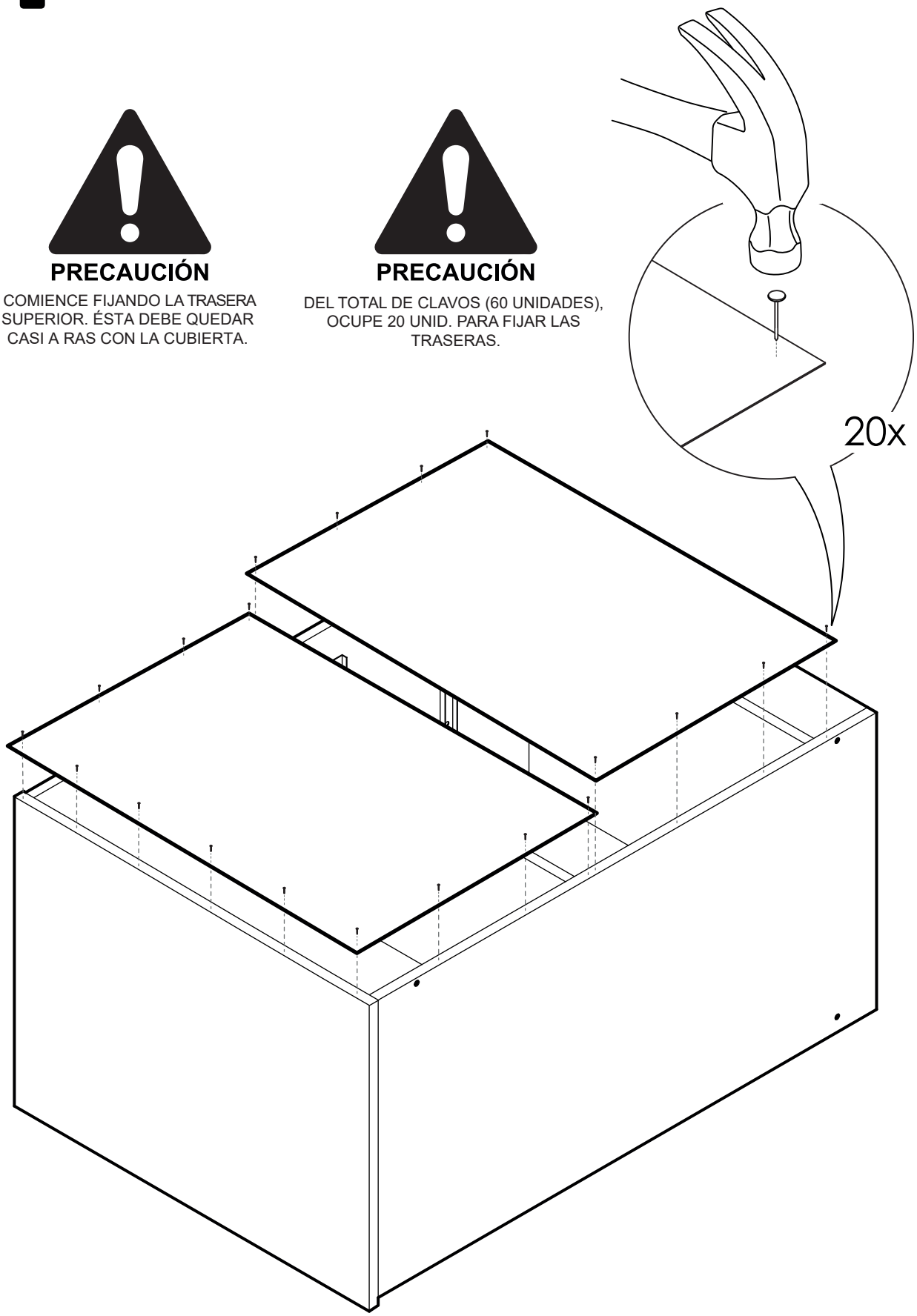

5

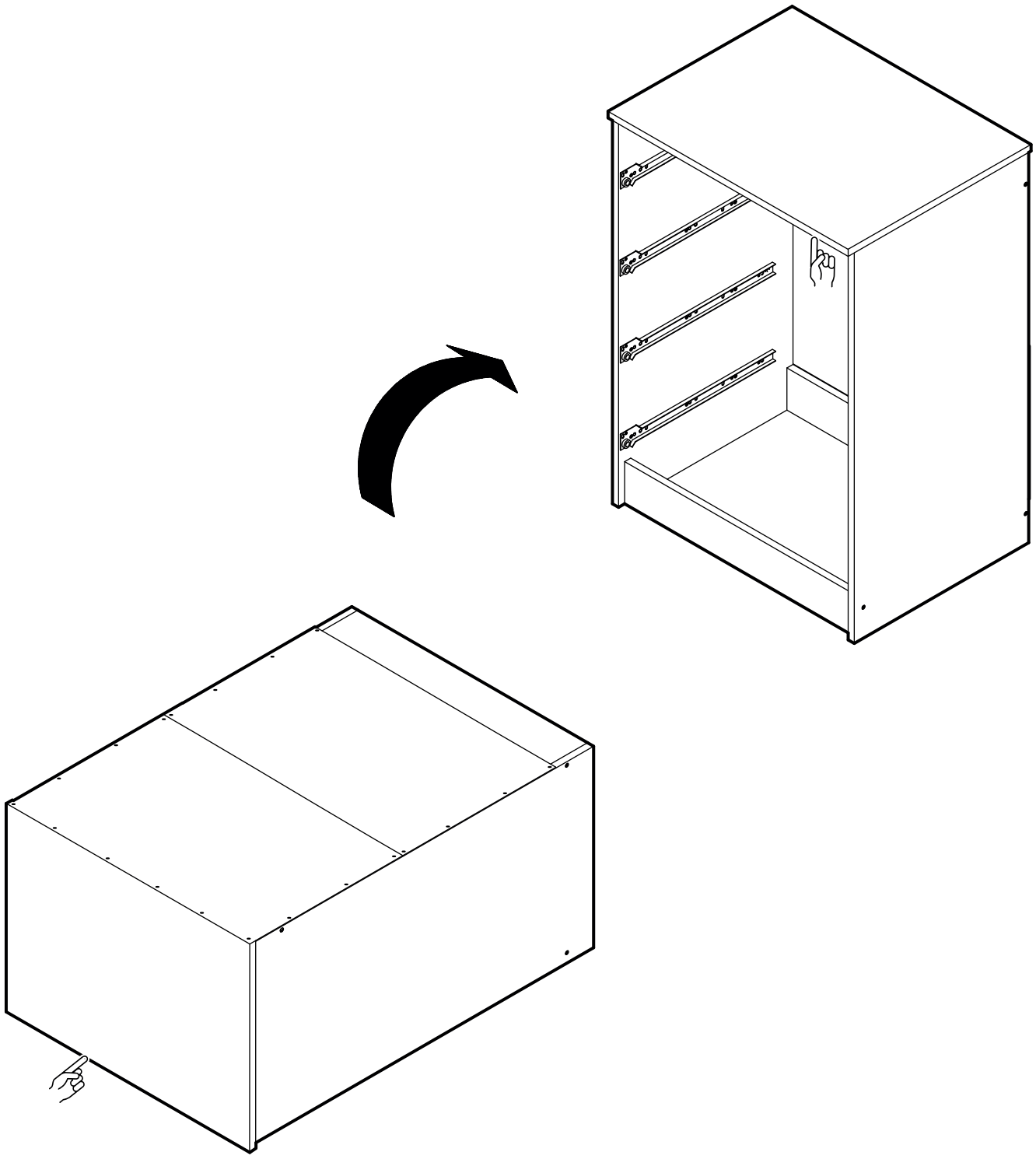

6

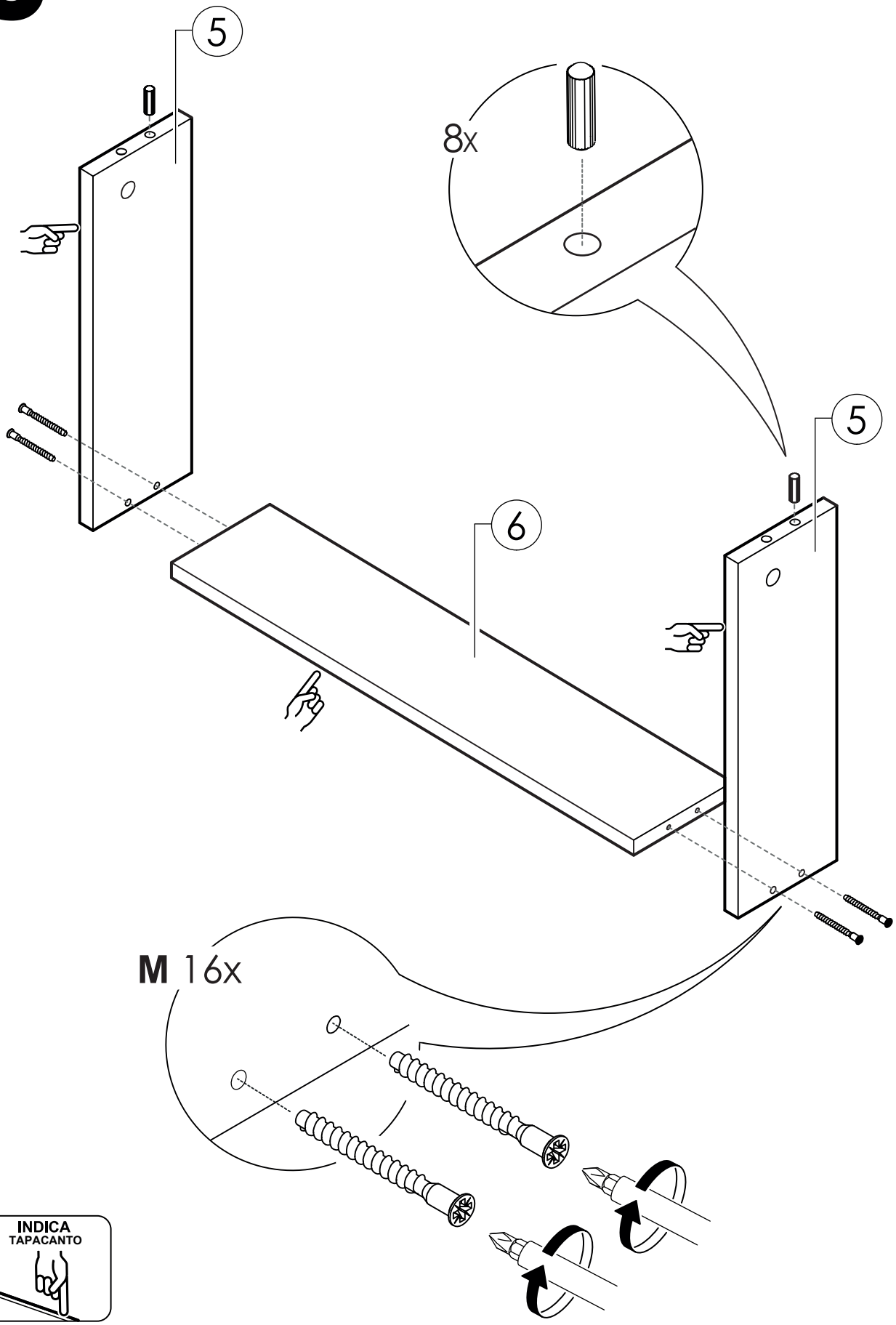

7

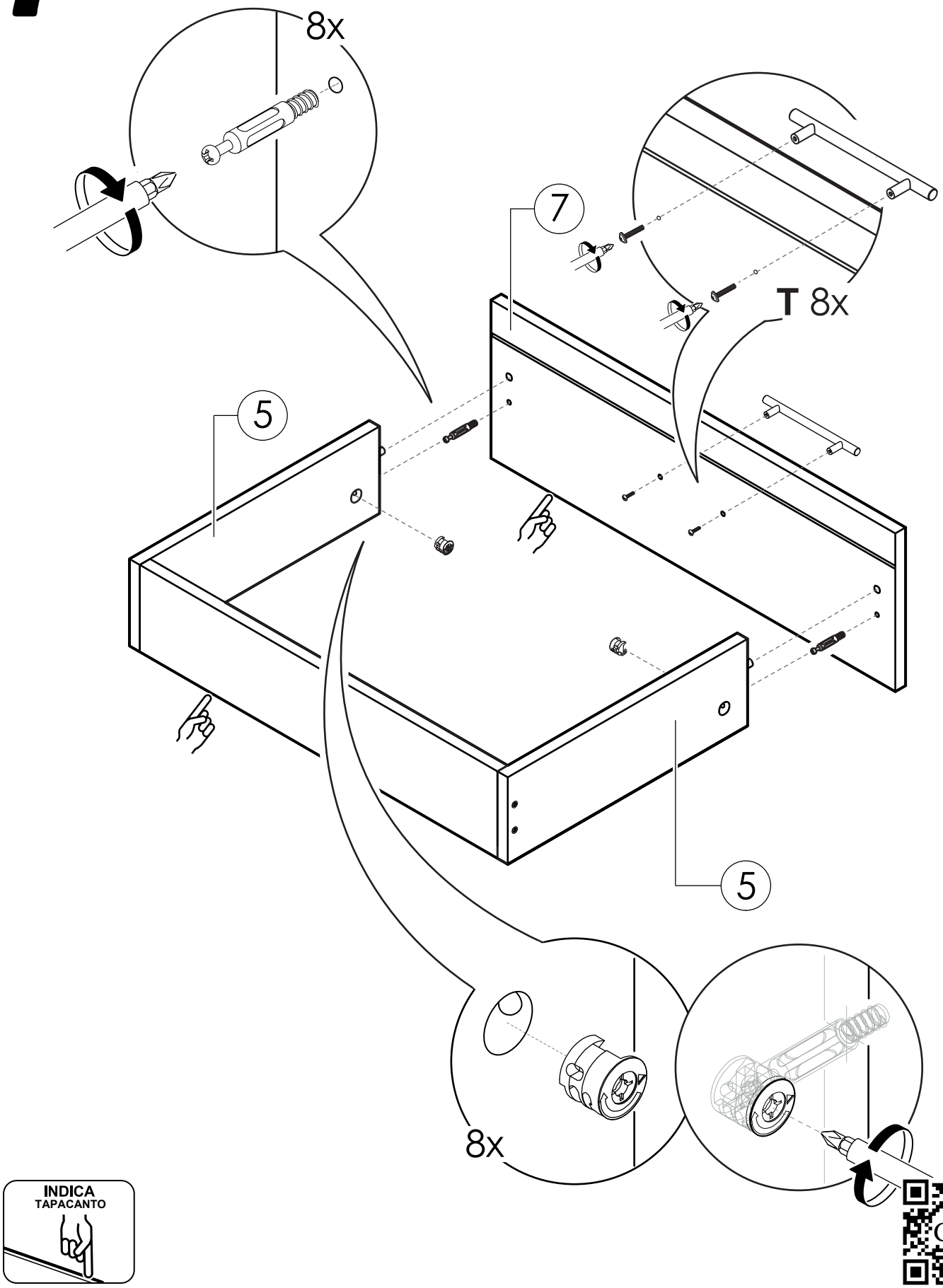

8

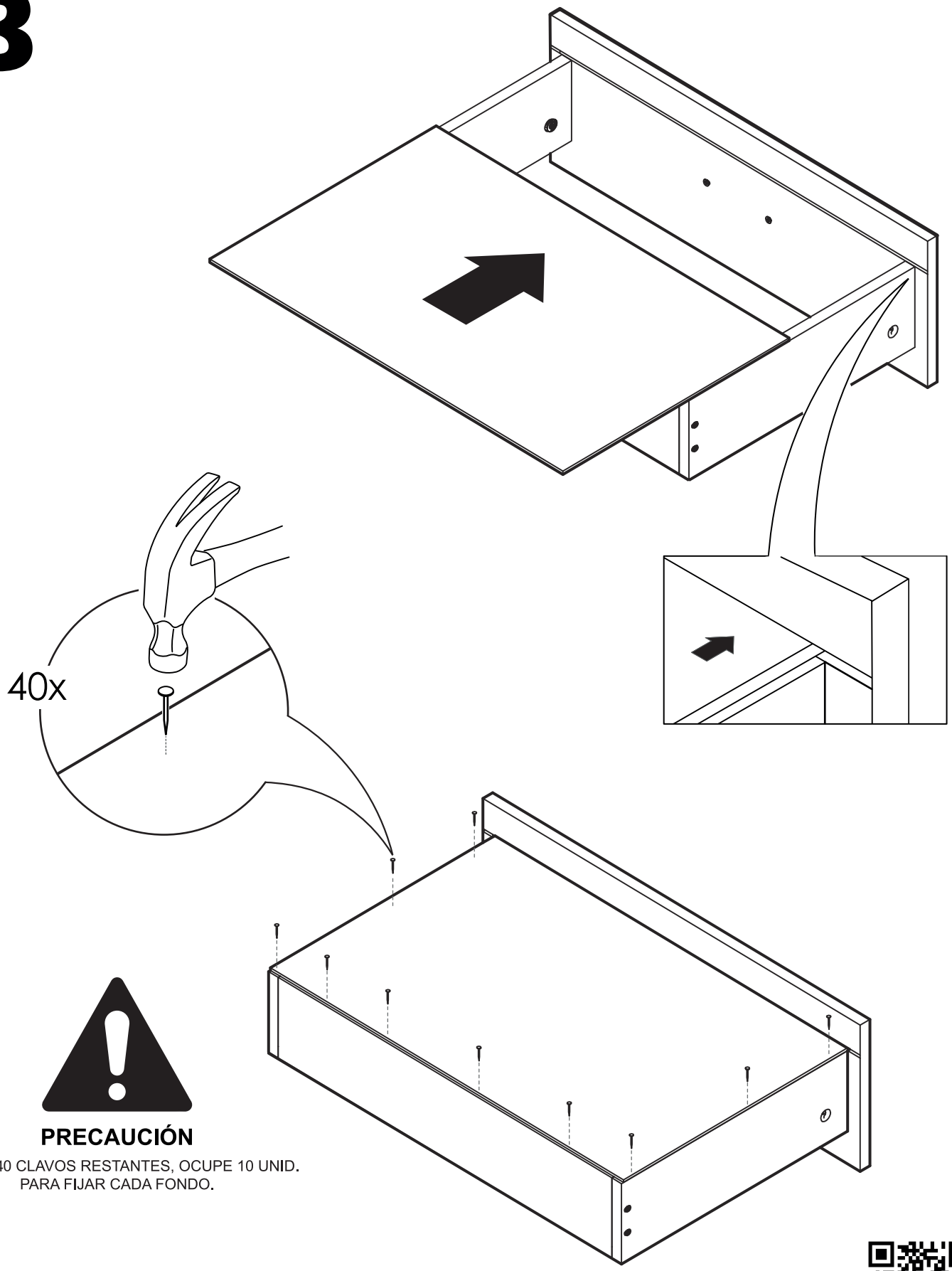

PRECAUCIÓN

DE LOS 40 CLAVOS RESTANTES, OCUPE 10 UNID.
PARA FIJAR CADA FONDO.

9

PRECAUCIÓN

CON MARTILLO Y CLAVO REALICE ENCAMINADOS EN EL FONDO DE CAJÓN.

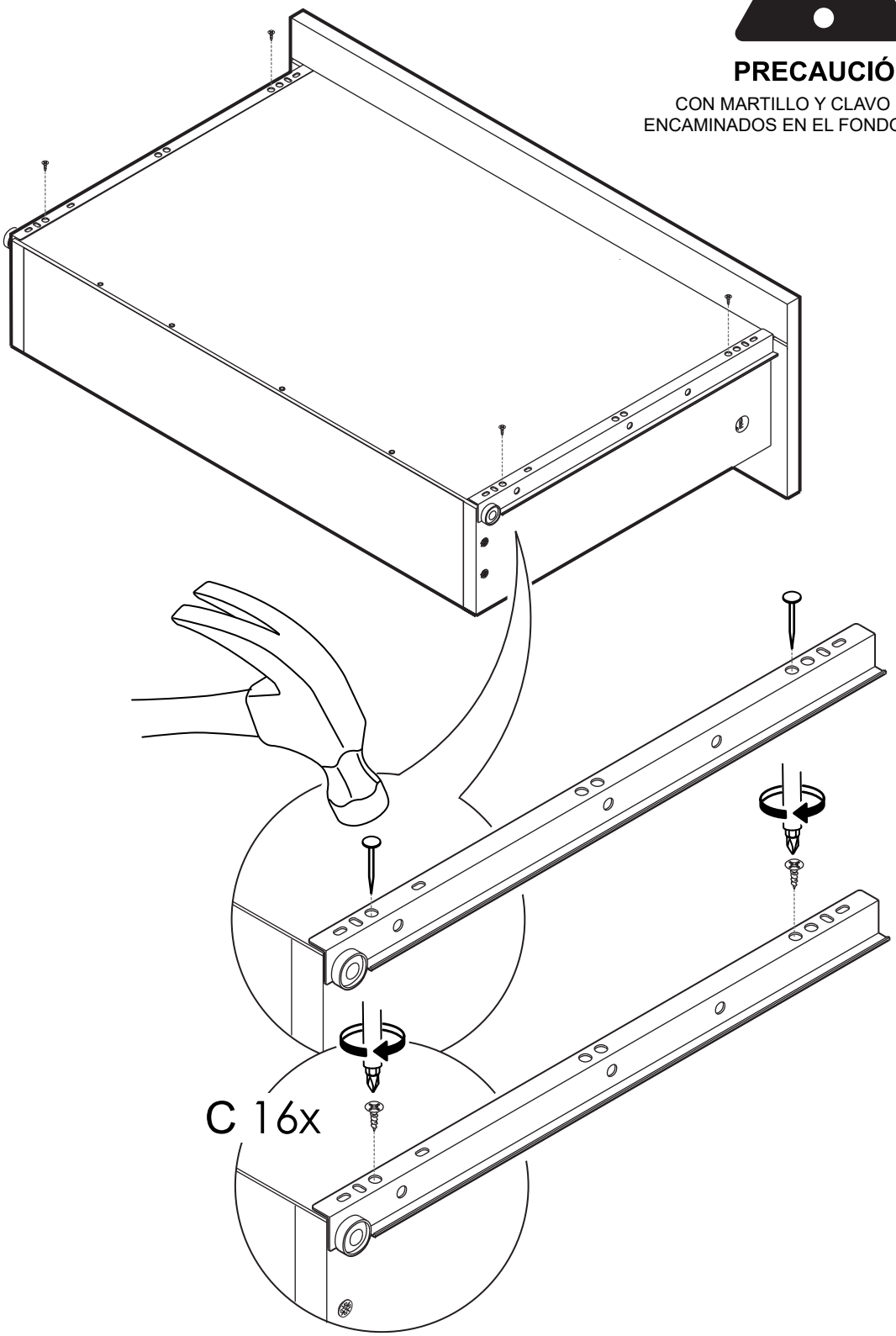
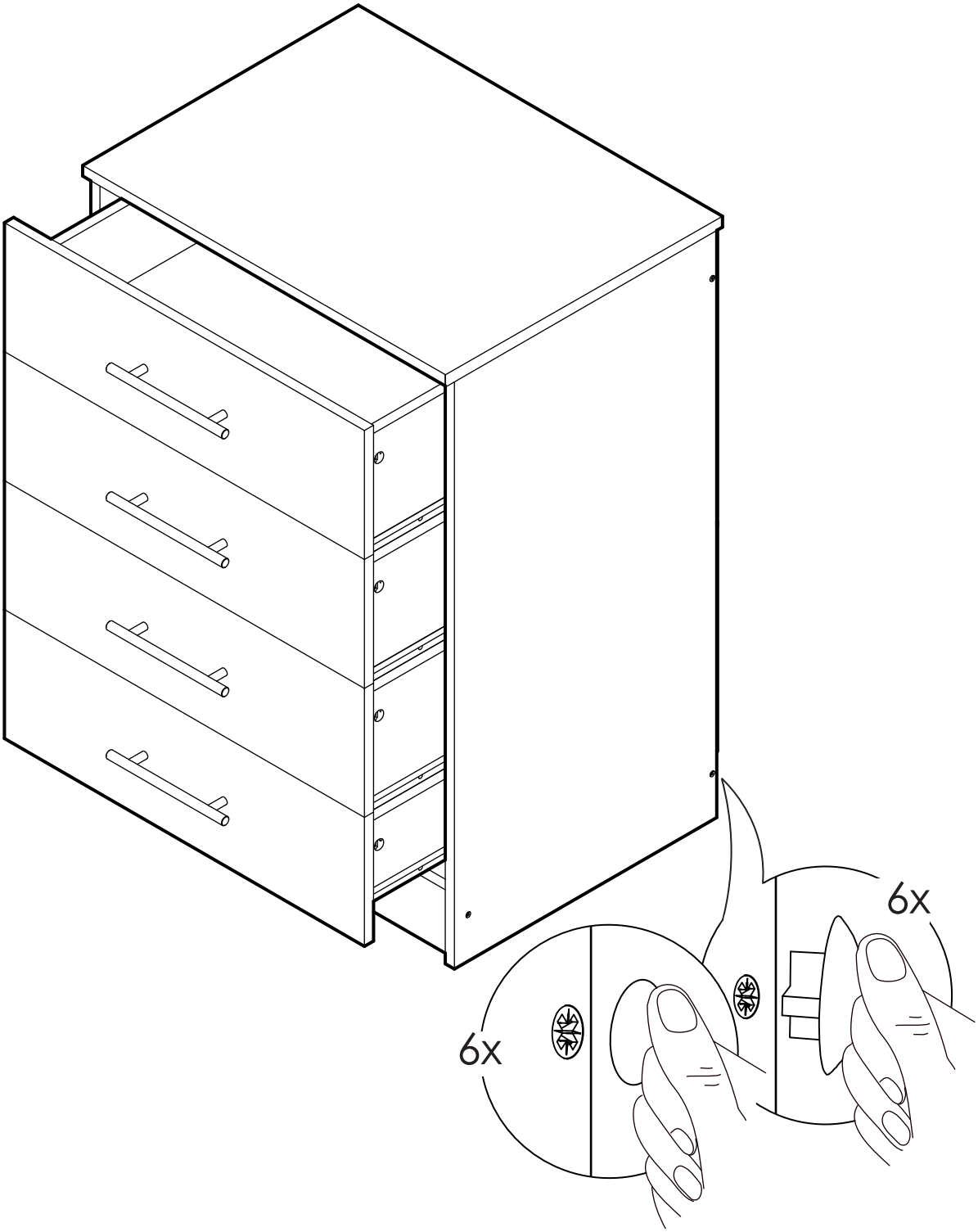
10